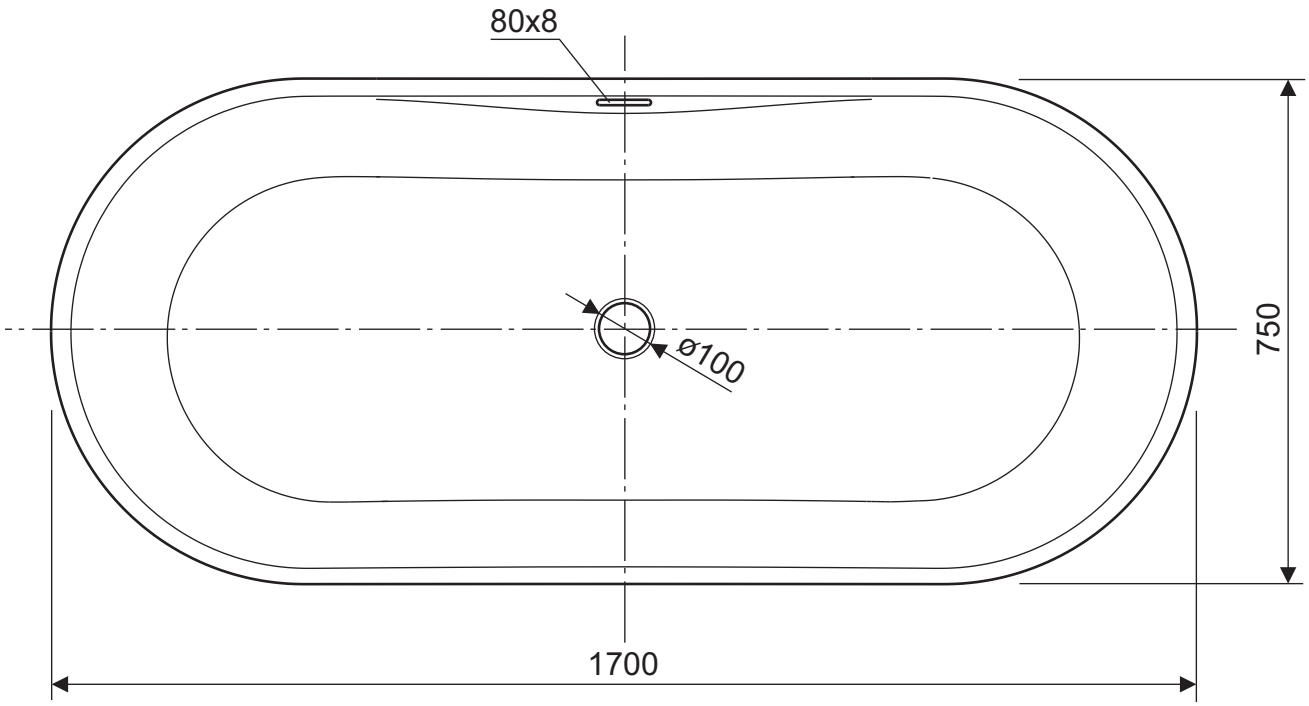
80x8
ø100
750
1700

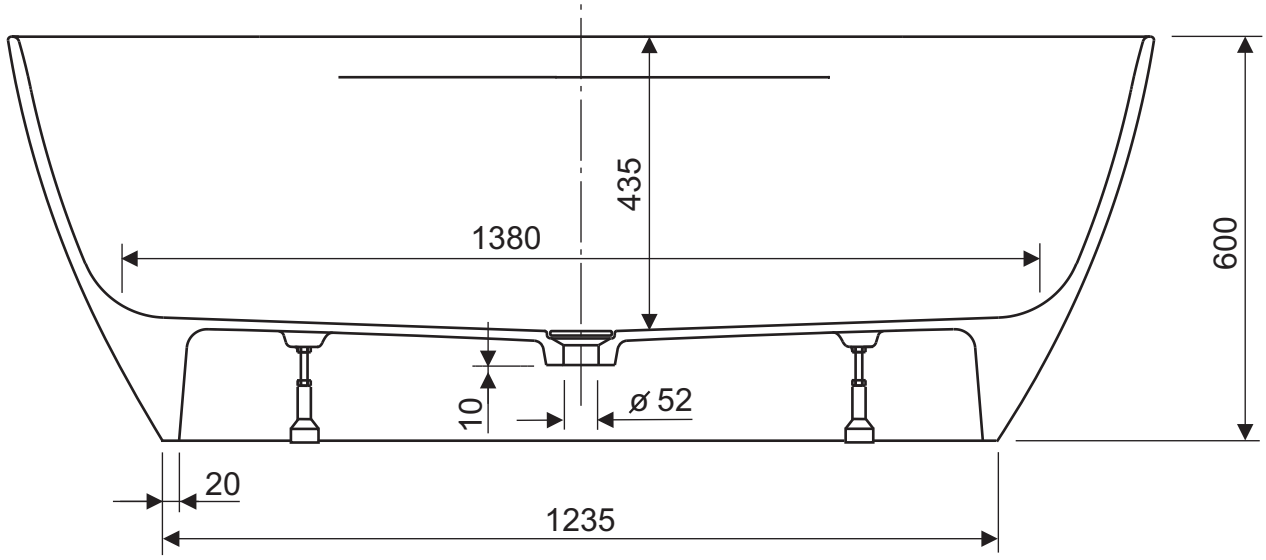
435
1380
600
10
ø 52
20
1235

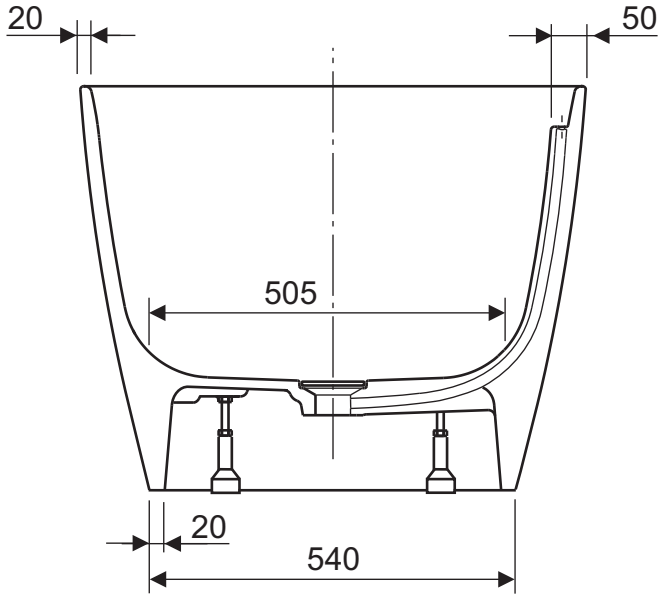
20
50
505
20
540